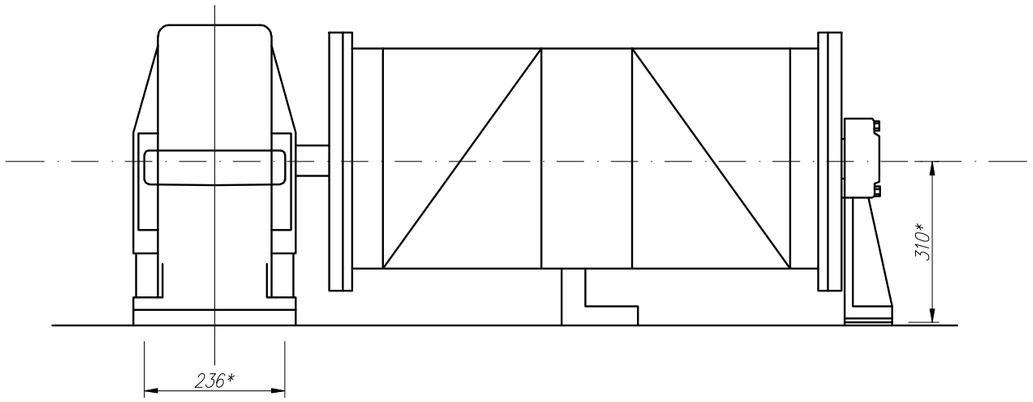

А–А (1:2,5)

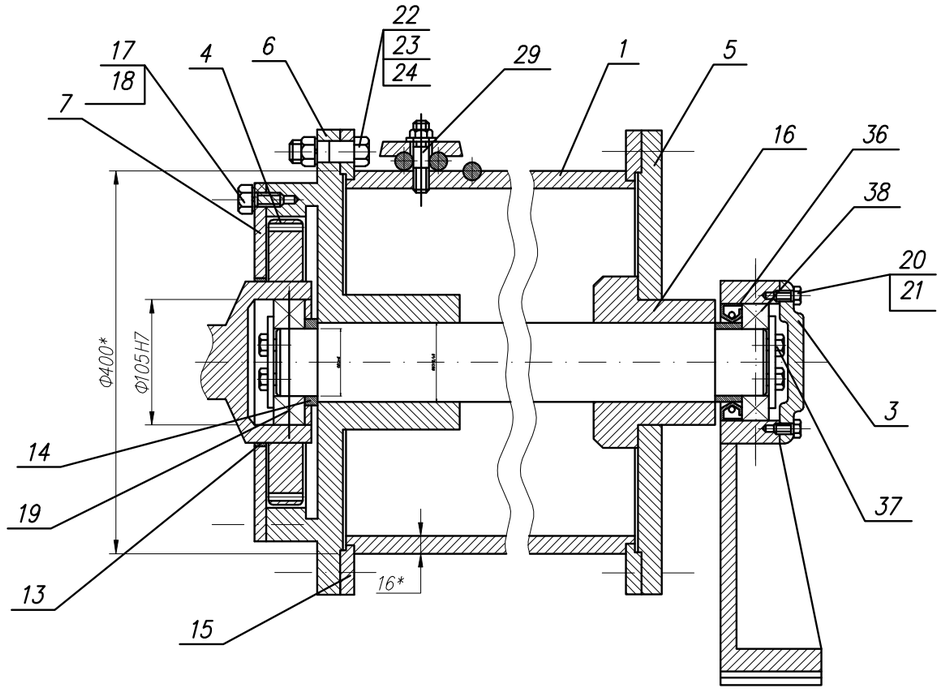

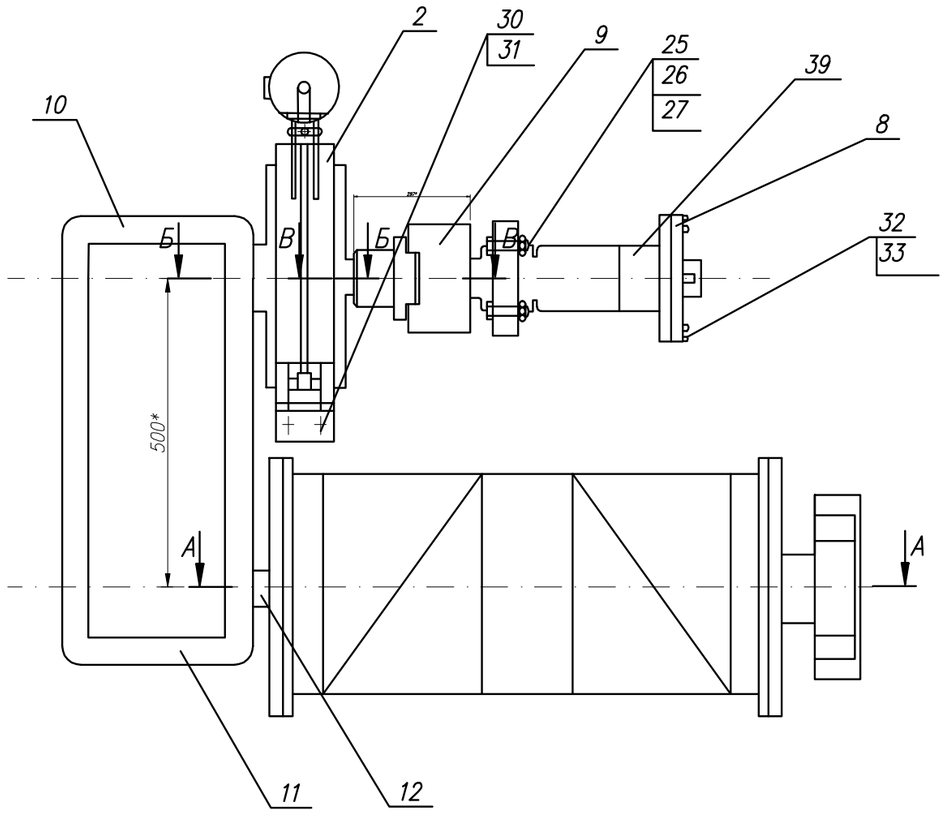

В–В (1:4)

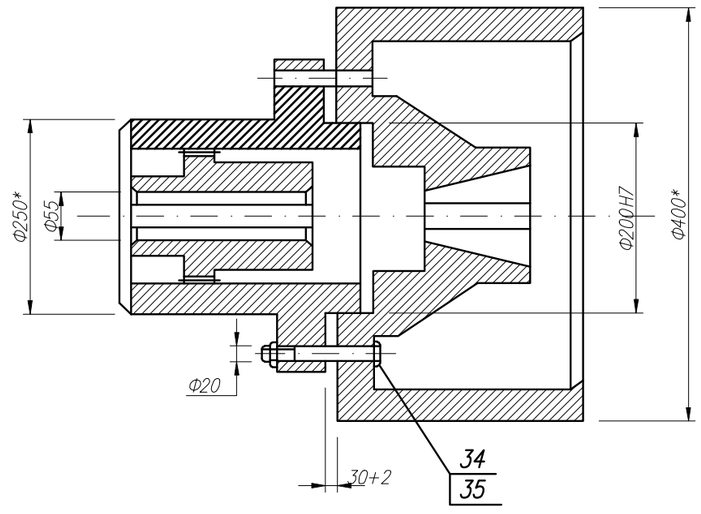

Б–Б (1:2)

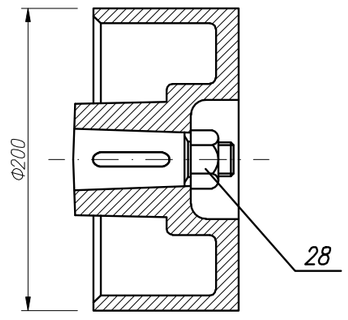

Изм.	Лист	N Докум.	Подпись	Дата		Литера	Масса	Масштаб
Разраб.								
Проверил						Лист	Листов	
Консульт.								
Норм. контр.								
Утвердил								